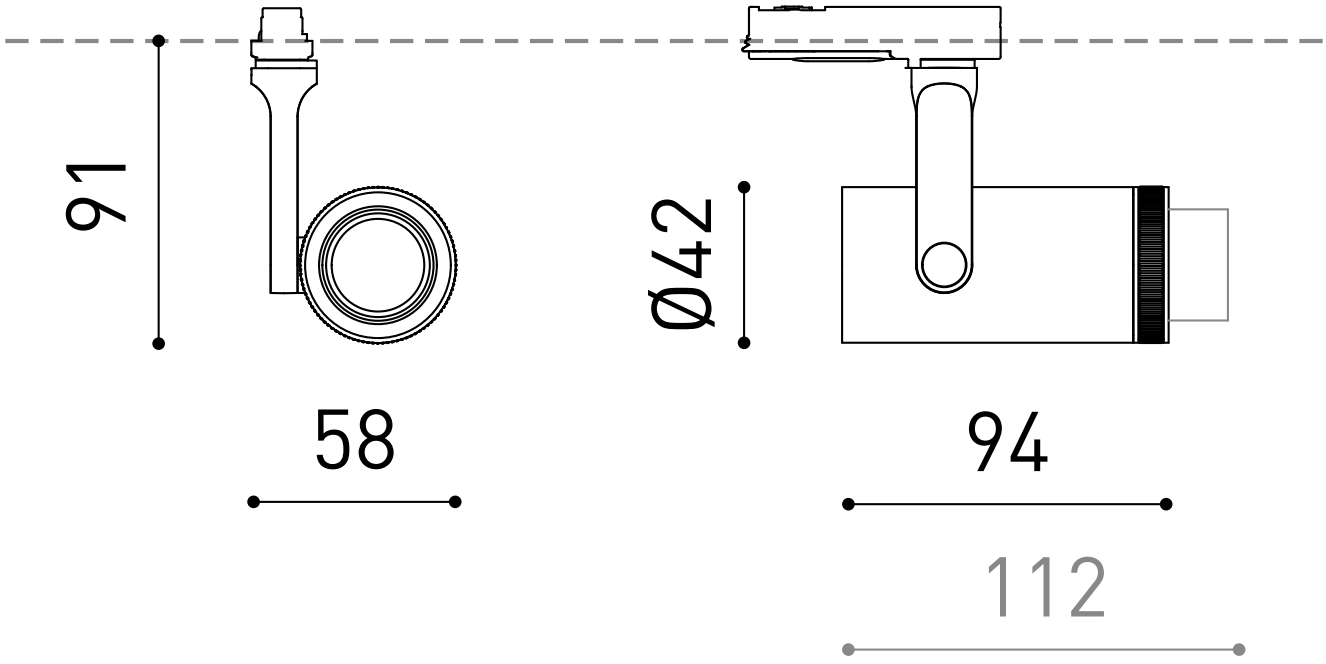
91
58
Ø42
94
112